8 注册认证方式

指纹注册(添加)/单独删除/全部删除

最多可注册至100个指纹。已注册的指纹可以单独删除或全部删除。

3
- 注册(添加) ① > 指纹 (可继续添加(60秒内)) > 结束
- 单独删除 ② > 指纹 (可继续删除(60秒内)) > 结束
- 全部删除 ③

指纹注册方法 请在指纹识别区录入指纹，注册一次指纹需变换手指角度重复6次。

※ 注册指纹时，伴随"叮"的一声，数字键盘中会显示指纹注册次数。需要添加指纹时，可根据语音提示，以相同方法注册指纹。若需结束注册，请按下室内侧机体的注册键。

❶ ❷ ❸ ❹ ❺ ❻

参考
- 注册指纹时，建议使用拇指或食指。
- 若想提高指纹的识别率，请注册经常使用的手指指纹。
- 儿童指纹或纹路浅的指纹（或损坏的指纹），识别率较低，因此可能无法注册或识别。
- 可能无法识别表面粗糙（受伤或手指被水泡皱）的指纹。手指过小或过细，以及弯曲手指或利用指尖去认证时，也会导致指纹识别率下降。注册时手指需完全覆盖指纹识别区。
- 指纹识别区或手指不干净、有水时，请擦拭干净后再进行识别。
- 周围环境干燥时，产品可能会产生静电。此时，请避免使用指纹识别功能，或在识别指纹前触摸金属物体，待静电消除后再进行识别。
- 请避免硬币、钥匙、项链等金属物体在指纹识别区留下刮痕。
- 请确认是否正确添加或删除指纹后再关门。

9 附加功能及设置方法

双重认证功能

设置成功后，用户需连续成功验证两个不同类型的验证方式才能开门，以此提高安全系数。注册1个以上指纹或磁卡后，才可设置（开启）双重认证模式。
门锁系统初始（默认）设置为关闭双重认证功能。

自动上锁时间设置功能

可设置自动上锁的时间，用户可根据需要调整自动上锁时间(1-9)秒。

语音提示

语音方式提示门锁运行状态。门锁系统初始（默认）设置为开启语音提示功能。

Wi-Fi使用设置功能

门锁系统初始（默认）设置为开启Wi-Fi使用功能。若关闭相应功能，则无法使用基于APP的服务。若不使用APP，建议关闭Wi-Fi功能。(可以减少电池消耗)

音量设置

可设置解锁时系统音乐、数字键盘输入音、语音提示等音量大小。

10 安全功能使用方法

浮动安全码功能（随机安全码功能）

按下随机亮起的两个数字后输入密码进行认证，以防止密码泄漏。门锁系统初始（默认）设置为开启浮动安全码。

外出防范功能

外出时门锁上锁后，数字键盘的防范键（）亮起。此时在3秒内按下防范键（）即可设置（开启）该功能。设置（开启）后，在室内开门时，室外的警示灯会闪烁并发出警报声。建议仅在家中无人时使用。

解除：室外开门即可解除。

居家安心功能（使用该功能前，需开启长按"开/关锁键（[Open/Close]键）"设置反锁功能）

此功能可在夜晚所有家庭成员都回家后或者想要保护个人隐私时设定，用以限制从室外开门。开启该功能后，在室外使用任何认证方式都无法解锁开门。请避免儿童在室内随意设置。

※ 使用APP设置（开启）该功能时，请保证室内有人。

设置：在门锁上锁的状态下长按室内侧机体的"开/关锁键（[Open/Close]键）"3秒。

解除：室内开门即可解除。

防恶作剧功能（连续5次以上认证错误时，门锁将停止运行3分钟）

从外部（室外）错误操作门锁时，门锁会发出警报声并阻止门锁运行。若连续五次以上认证错误（使用错误密码、指纹、磁卡、移动钥匙认证），门锁会发出错误提示音，并将停止运行3分钟。

入侵感应功能（※ 属于基本功能，无法解除）

若从室外或室内强行开门，门锁会发出警报声。在门锁上锁状态下强行开门，开门传感器感应到入侵后，门锁会发出警报声并持续5分钟。

12 更换电池及应急开门方法

更换电池

若更换电池提醒（LED）亮起并发出语音提示，此时请及时更换电池。若仍未更换电池而继续使用，门锁很快将会因电池电量耗尽而停止运行。按住室内侧机体向下拔出电池盒盖，向外拔出电池盒更换电池。

电池盒盖　电池盒

4节全新的1.5V AA电池也可驱动门锁正常工作，但为了门锁长时间稳定工作，建议您安装8节电池，若您仅安装4节电池时，请采用前后各2节电池的方式安装（如右图），同一平面安装4节电池将无法驱动门锁正常工作。

注意
- 电池的使用时长会根据制造商、生产日期、使用环境的不同而产生差异。(8节1.5V AA碱性电池，若1天开关门10次，则可持续使用10个月；开启WiFi功能后，使用时长将会少于10个月)
- 为防止电池漏液引起产品损坏，请定期（建议每隔6个月）确认电池状态。
- 门锁已提示更换电池时，在实际更换电池之前，部分功能的使用将会受限，如进入注册模式、进入设置模式等。
- 若门锁提示更换电池，请全部更换为新电池，不要与原有旧电池混用。

应急开门方法

若门锁提示及时更换电池时，未更换电池并继续使用，当电池电量耗尽后会造成门锁无法正常运行。此时，可使用应急电源（移动电源）或应急钥匙开门。

应急电源
在室外侧机体下端的外部电源接入端使用USB Type-C连接线连接移动电源后，再进行门锁认证（指纹/密码/磁卡）即可解锁开门。

应急钥匙
在因电池电量耗尽或其他电路异常等原因而造成门锁无法运行时，可以使用应急钥匙解锁开门。将应急钥匙插入室外侧底部的应急钥匙孔后，向右旋转即可开门。

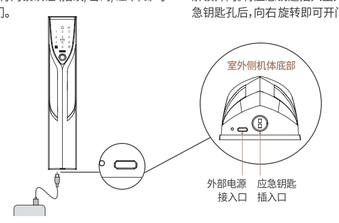

注意
- 应急钥匙丢失时，建议联系官方客服中心（400-818-0177）更换整体锁芯（更换整体锁芯属于有偿服务项目。）
- 为应对特殊情况，请将应急钥匙保管在住所以外的安全场所。(私家车、办公室等)

zigbang

执行标准：GA374-2019　机械锁芯C级

SHP-P61
安装使用说明书

目录

产品零部件	1
安装轴视图	2
安装步骤	3
产品参数	4
名称与功能	5
室外开门	6
室内开门/关门	7
注册认证方式(密码/指纹/磁卡)及Wi-Fi注册和APP安装	8
附加功能及设置方法	9
安全功能使用方法	10
初始化方法	11
更换电池及应急开门方法	12

※ 可能会添加颜色，具体取决于将来的政策。

https://homeiot.zigbang.com　2023-A

Wi-Fi模块注册

安装Wi-Fi模块方法

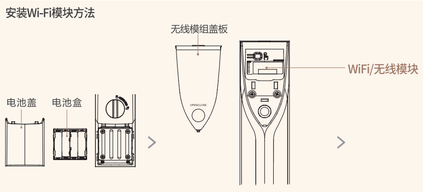

打开电池盖后取出电池 > 打开无线模组盖板后，将Wi-Fi模块安装于Wi-Fi模块安装区。 > 插上电池开启Wi-Fi功能后盖上电池盖。

开启Wi-Fi功能 > > 9 > 1

直帮智能门锁应用程序的安装及注册说明

在直帮智能门锁应用程序注册门锁后，可使用远程开门、推送出入记录通知等多样化的物联网（IoT）服务。安卓用户请在百度、腾讯应用市场搜索"Smart Doorlock"应用程序进行下载安装，iOS用户请在App Store搜索"Smart Doorlock"应用程序进行下载安装。

TIP **Wi-Fi注册方法**
在锁门的状态下，长按5秒室内侧机体上的注册键后注册Wi-Fi。
5秒　室内侧机体注册键

注意
- 开启Wi-Fi路由器后才能注册门锁。使用双频（2.4GHz, 5GHz）无线路由器时，请务必选择2.4GHz频段。(不支持5GHz。)
- 有关门锁注册方法及其他服务，请参考应用程序中提供的使用指南。

上述附加功能可通过下表进行设置或解除。
打开室内侧机体的无线模组盖板，短按 [注册]键，根据语音提示选择室外侧数字键盘的防范键（），即可进入设置模式。可根据语音提示选择所要使用的功能，若需**在中途停止设置**，请按下**室内侧机体的注册键**。

※ 在设置模式下，默认时间内（1分钟内），即使关门也不会上锁。

设置当前时间日期 (无WiFi联网情况下)	> 0 > 例：2022年10月5日12：00，输入：202210051200 >
设置浮动安全码模式（默认值）	> 1 > 1
解除浮动安全码模式	> 1 > 3
设置双重认证模式	> 2 > 1
解除双重认证模式（默认值）	> 2 > 3
设置自动上锁（默认为1秒）	> 3 > 1
设置手动上锁	> 3 > 3
设置语音提示（默认值）	> 4 > 1
解除语音提示	> 4 > 3
音量设置大	> 5 > 1
音量设置中	> 5 > 2
音量设置小	> 5 > 3
音量设置静音	> 5 > 4
开启长按"开关锁键"设置反锁（默认值）	> 6 > 1
解除长按"开关锁键"设置反锁	> 6 > 3
开启Wi-Fi功能（默认值）	> 9 > 1
解除Wi-Fi功能	> 9 > 3
进入WPS (Wi-Fi Protected Setup) 模式	> 9 > 5

参考
- WPS (Wi-Fi Protected Setup) 是指？是专为使用应用程序的客户所设计的功能。WiFi注册成功后，在使用过程中若需更改无线路由器，无需经过复杂的设置流程，从Wi-Fi连接到安全设置，都可简便设置。该模式只有在支持WPS的无线路由器环境中才能使用。关于无线路由器的WPS使用方法，请参考无线路由器使用说明书。若无线路由器不支持WPS时，需重新开始WiFi注册，才可正常使用无线路由器。

11 初始化方法

联动信息初始化功能(Wi-Fi)

移动钥匙、Wi-Fi注册信息初始化
（保留管理员密码、用户密码、指纹、磁卡信息）

5秒 > 管理员密码
开门状态下

注册信息初始化

密码将被初始化（恢复为"123456"），已注册的指纹、磁卡、APP信息将全部被删除。

5秒 > 4560852580
开门状态下

TIP **初始化是指？**是将门锁上设置的信息全部恢复出厂默认设置的功能。

注意 初始化后，密码将更改为"123456"，请务必及时更换为新密码。

MEMO

安全注意事项

安全注意事项是保护用户安全，避免因事故给用户带来财产损失以及使用不便，请务必仔细阅读并遵守以下安全注意事项。

- 禁止任意安装或修理本产品。
- 安装时，门和门框之间的间距不能超过5毫米。
- 若长期暴露于太阳光直射环境下，门锁触摸屏将会产生裂纹，因此安装位置需避免阳光直射。
- 禁止过度用力或使用尖锐器具按压门锁按键。
- 禁止湿手操作本产品，防止水、饮料等液体浸入产品内部。
- 请使用柔软的干布清洁锁体，禁止使用水、苯、酒精等擦拭本产品。
- 外出时请务必确认门是否完全上锁。
- 请小心管理密码，并定期更换密码，以免密码泄露。
- 请按照电池的正负极（+/-）正确安装电池。
- 若电池正负极装反，有可能会导致电池漏液或破裂，请务必小心。
- 根据无线通信环境不同，电池电量消耗会有所差异。通信环境不良的情况下可能会缩短电池使用时长。
- 该产品在使用过程中可能会受到无线电或其他设备干扰。
- 该产品的无线设备在运行中可能会受到无线电干扰，因此无法提供与人身安全相关的服务。
- 在严重潮湿的环境下使用会影响产品性能。
- 使用产品时，请与产品保持20厘米以上距离。

※为提升产品性能，本公司保留不经预先通知对使用说明书的内容予以更改的权利。

600

P61安装使用说明书（正面）

1 产品零部件

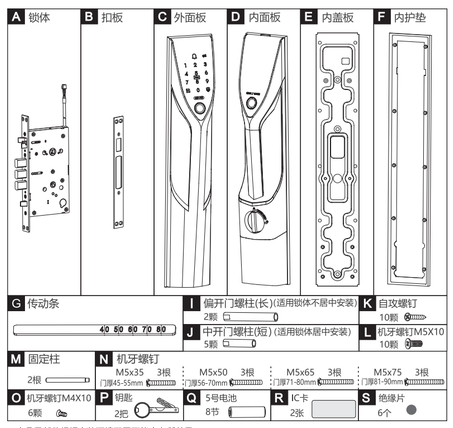

※ 产品零部件根据安装环境不同可能会有所差异。

组装外面板

H 外面板组件
G 传动条 40 50 60 70 80

默认适装门厚为90mm，根据实际门厚按标注尺寸进行裁切。如门厚50mm则从传动条"50"位置截断。

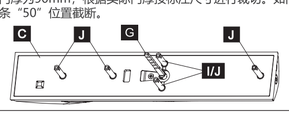

3 安装步骤

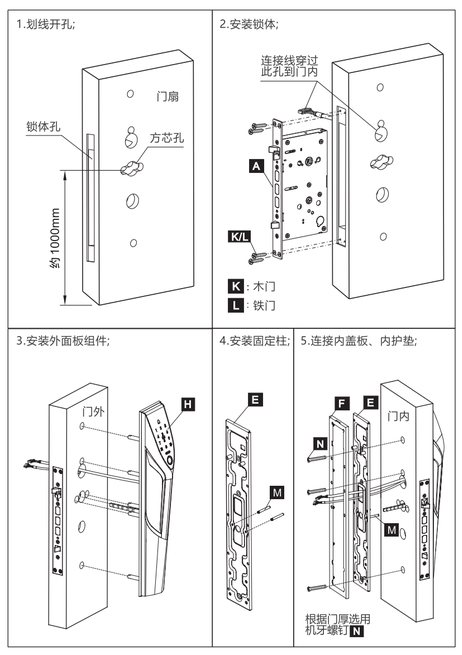

4 产品参数

产品规格

项目	规格
额定电压	AA碱性1.5V电池（LR6）8节（DC 6V）
应急电源	移动电源（需另行购买）
出入方式	指纹、密码、磁卡、APP远程开锁、机械钥匙
重量	4.8Kg
产品尺寸（包括手柄）	[室外侧] 77(W)x418(H)x60(D)mm
	[室内侧] 77(W)x418(H)x62(D)mm

用户数

类型	数量	单一认证模式	双重认证模式
管理密码	1	开门和进入用户管理菜单	需要两个不同类型的验证方式才可开门
普通指纹	100	开门	
普通密码	100		
普通卡片			
移动钥匙			

6 室外开门

指纹

将已注册的指纹准确地接触到指纹识别区，即可解锁开门。

管理员密码&用户密码

❶ 轻触密码键盘后按下随机亮起的2个数字。(浮动安全码功能)

❷ 当数字键盘中的全部数字亮起时，输入密码（6~12位数）后按 键即可解锁开门。

TIP **使用静音功能(消除操作音)开门**
若您在开门时需要临时关闭门锁提示音，可在点亮屏幕后，先按下 键再进行解锁即可，门锁将在重新上锁或唤醒后自动解除临时静音状态。

参考
- 请在数字键盘亮起的状态下输入密码，数字键盘未亮起时，请触碰数字键盘待其亮起后输入密码。
- 密码连续5次以上输错时，会发出错误提示音并锁死3分钟。3分钟后，门锁系统发出解除锁死的语音提示，此时可输入正确的密码开门。
- 因密码输错而需要取消键入时，可按下防范键（）后，重新输入正确密码。

磁卡/移动钥匙

将已注册的磁卡或移动钥匙（智能手机）准确地接触到磁卡识别区，即可开门。

参考
- 需要安装门锁APP并申请服务才能使用移动钥匙解锁开门。
- 移动钥匙开门功能仅支持部分具有NFC功能的安卓手机以及内置NFC USIM卡的设备。
- 在智能手机屏幕亮起的状态下才能使用移动钥匙开门。
- 详情请参考APP中提供的使用指南。

8 注册认证方式

开门状态下才可注册认证方式。打开室内侧机体的无线模组盖板后短按 [注册]键，输入管理员密码后，再按 键，即可进入注册模式。

※ 请阅读注册认证方式的注意事项，建议在室内有人时进行注册。
※ 当前密码输入错误时，注册模式将自动终止，此时重新按下注册键，即可重新进行注册。

若需**在中途终止**，请按下**室内侧机体的注册键**。

通过门锁的数字键盘可掌握各设置的状态。

注册及设置成功（O）　注册及设置失败（X）　添加注册（+）　单独删除（-）

进入注册模式

进入注册模式后，请根据语音提示，注册认证方式（密码、磁卡、指纹）。

※ 注册模式将基本维持60秒，在60秒内，即便关门也不会上锁。

> 管理员密码 >
- 0 管理员密码更改模式
- 1 用户密码注册模式
- 2 磁卡注册模式
- 3 指纹注册模式

更改管理员密码

密码可为6~12位数，门锁仅能注册1个管理员密码。初始密码为"123456"。

※ 安装产品后，请务必及时更改密码。

0 > 新管理员密码 （需输入2次）

2 安装轴视图

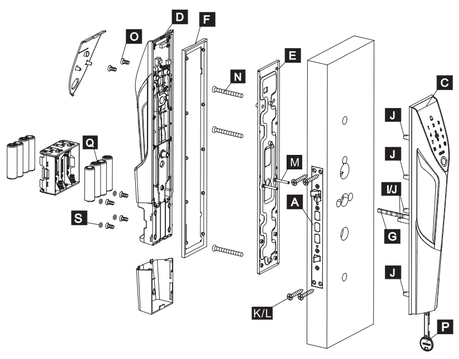

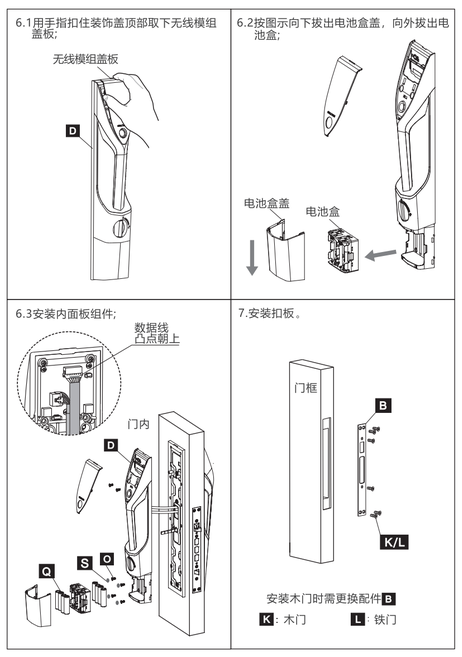

5 名称与功能

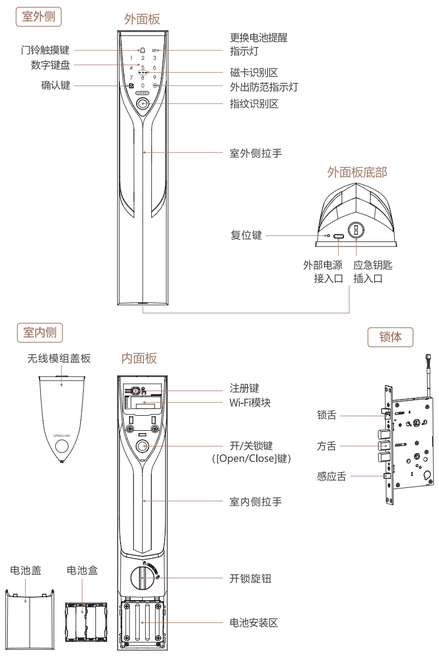

7 室内开门/关门

开门

电子开门
将手指伸入拉手后方握住拉手按"开/关锁键（[Open/Close]键）"，推/拉开门；

机械开门
转动"开锁旋钮"同时推/拉开门。

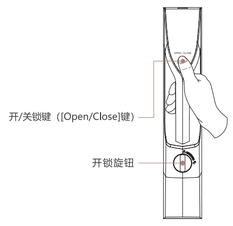

关门

自动锁定(A)
关门时会自动上锁。(默认值)
门内反锁：关门上锁后，长按"开/关锁键（[Open/Close]键）"3秒语音提示"门内反锁"。

手动锁定(M)
即使关门也不会上锁，以便自由出入。(设宴、搬家等)

TIP **自动/手动锁定设置方法**
打开室内无线模组盖板，短按注册键
设置自动上锁（默认为1秒） > 3 > 1
设置手动上锁 > 3 > 3

注意
- 手动锁定模式开启后，只有在室内按下"开/关锁键（[Open/Close]键）"或在室外按数字键盘时才会上锁。
- 无论是否设置手动锁定，在解锁后，6秒内若不开门，门锁自动上锁。

用户密码注册(添加)/单独删除/全部删除

包括磁卡、移动钥匙在内，最多可注册100个密码。
已注册的密码可进行单独删除或全部删除。

> 注册(添加) ① > 密码 (可继续注册(60秒内)) > 结束
> 单独删除 ② > 密码 (可继续删除(60秒内)) > 结束
> 全部删除 ③

磁卡注册(添加)/单独删除/全部删除

包括密码、移动钥匙在内，最多可注册100个磁卡。
已注册的磁卡可进行单独删除或全部删除。

> 注册(添加) ① > 磁卡 (可继续注册(60秒内)) > 结束
> 单独删除 ② > 磁卡 (可继续删除(60秒内)) > 结束
> 全部删除 ③

参考
- 在开门状态下按下感应舌，人为形成关门状态后，使用磁卡解锁，确认是否能解锁开门（方舌是否回到锁体内），即可确认是否成功注册。
- 请确认成功添加或删除后再关门。

注意
- 本产品只支持使用直帮提供的磁卡。
- 若因使用本司规定磁卡之外的其他认证方式解锁导致门锁故障，您的保修将失效。